NAVITRAG

La società svizzera Trafag AG è un produttore leader a livello internazionale di sensori e dispositivi di controllo per la misura della pressione e della temperatura.

Applicazioni

- Costruzioni navali
- Costruzione di motori

Caratteristiche

- Eccellente stabilità a lungo termine
- Tipo di protezione IP65
- Protezione CEM, IEC 61000
- Insensibile a picchi di pressione e carichi variabili

Dati tecnici			
Principio di misura	Film sottile su acciaio	Precisione @ 25 °C tip.	± 0.5 % F.S. tip.
Campo di misura	0 ... 1 a 0 ... 600 bar	Temperatura del fluido	-25°C ... +125°C
Segnale di uscita	4 ... 20 mA	Temperatura ambiente	-25°C ... +85°C
NLH @ 25 °C (BSL) tip.	± 0.3 % F.S. tip.	Omologazioni / Certificati	ABS, BV, DNV-GL, KRS, LRS

Scheda tecnica H72206k 07/2022

Si riserva il diritto di apportare modifiche

Trafag sensors & controls
Switzerland

Industriestrasse 11
8608 Bubikon

+41 44 922 32 32
www.trafag.com

trafag sensors controls

Come ordinare/codici

				8202 . XX	XX	XX	XX	XX
Campo di misura [1]	**Campo [bar]**	**Sovrapressione [bar]**	**Pressione di scoppio [bar]**					
	0 ... 1.0	3	100	**71**				
	0 ... 1,6	3	100	**73**				
	0 ... 2.5	6	100	**75**				
	0 ... 4	10	100	**76**				
	0 ... 6	15	100	**77**				
	0 ... 10	20	200	**78**				
	0 ... 16	32	200	**79**				
	0 ... 25	80	300	**80**				
	0 ... 40	80	300	**81**				
	0 ... 60	200	500	**82**				
	0 ... 100	200	500	**83**				
	0 ... 160	500	1000	**85**				
	0 ... 250	500	1000	**74**				
	0 ... 400	800	1500	**84**				
	0 ... 600	1000	2000	**86**				
Sensore	relativa				**22**			
	assoluta				**26**			
Attacco al processo	G1/4" femmina					**10**		
	G1/2" maschio					**11**		
Fissaggio	Staffa di fissaggio						**31**	
Accessori	Raccordo per cavi per costruzioni navali DIN89280, M24x1.5 (ø cavo 14...16,5)							**27**
	Raccordo per cavi per costruzioni navali DIN89280, M18x1.5 (ø cavo 8...10,5)							**40**
	Raccordo per cavi per cavi con treccia schermata, cavo ø 6...12 mm							**28**
	Elementi di smorzamento e soppressore: vedere scheda dati H72258							

[1] Campi con pressione speciale, in base alle esigenze dei clienti, su richiesta

Prodotti standard (consegna a stock o in tempi brevi)

N. prodotto	Codice tipo	Campo di pressione [bar]	Sovrapressione max. [bar]	Alimentazione [VDC]	Precisione @ 25 °C tip. [%]
N1.0	8202 71 2210	0...1	3	12...34	± 0.5
N2.5	8202 75 2210	0...2.5	6	12...34	± 0.5
N4.0	8202 76 2210	0...4	10	12...34	± 0.5
N6.0	8202 77 2210	0...6	15	12...34	± 0.5
N10.0	8202 78 2210	0...10	20	12...34	± 0.5
N16.0	8202 79 2210	0...16	32	12...34	± 0.5
N25.0	8202 80 2210	0...25	80	12...34	± 0.5
N40.0	8202 81 2210	0...40	80	12...34	± 0.5
N100.0	8202 83 2210	0...100	200	12...34	± 0.5
N250.0	8202 74 2210	0...250	500	12...34	± 0.5
N400.0	8202 84 2210	0...400	800	12...34	± 0.5

Specifiche		
Precisione	TEB tip. @ -25 ... +85 °C	± 2 % F.S. tip.
	Precisione @ 25 °C tip.	± 0.5 % F.S. tip.
	NLH @ 25 °C (BSL) tip.	± 0.3 % F.S. tip.
	Coefficiente Termico di zero e span tip.	± 0.02 % F.S./K tip.
	Stabilità a lungo termine 1 anno tip.	± 0.2 % F.S. tip.
Specifiche elettriche	Segnale di uscita/tensione di alimentazione	4 ... 20 mA: 24 (12 ... 34) VDC
	Carico	Alimentazione$_U$-12V)/20 mA
	Tempo di risposta	Tip. 1 ms/10...90 % pressione nominale
Condizioni ambientali	Temperatura del fluido	-25°C ... +125°C
	Temperatura ambiente	-25°C ... +85°C
	Grado di protezione	Min. IP65
	Umidità	Max. 95 % relativa
	Vibrazioni	6 g (25...2000 Hz)
	Urto	50 g / 11 ms
Protezione CEM	Emissioni	EN/IEC 61000-6-3
	Immunità alle interferenze	EN/IEC 61000-6-2
Dati meccanici	Collegamenti elettrici	Morsetto a vite 0.75 ... 2.5 mm²
	Pressacavo	M20x1.5 Ø del cavo 6...13 mm
	Sensore (a contatto con i fluidi)	1.4542 (AISI630)
	Attacco al processo (a contatto con i fluidi)	1.4542 (AISI630)
	Custodia	AlSi10Mg/ rivestimento epossidico
	Guarnizione di tenuta	NBR 70 Sh
	Peso	~ 520 g
	Coppia di serraggio	25 Nm

Collegamenti elettrici

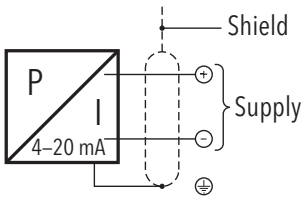

Maggiori informazioni		
Documenti	Scheda tecnica	www.trafag.com/H72206
	Istruzioni per l'uso	www.trafag.com/H70722
	Flyer	www.trafag.com/H70677

Dimensioni

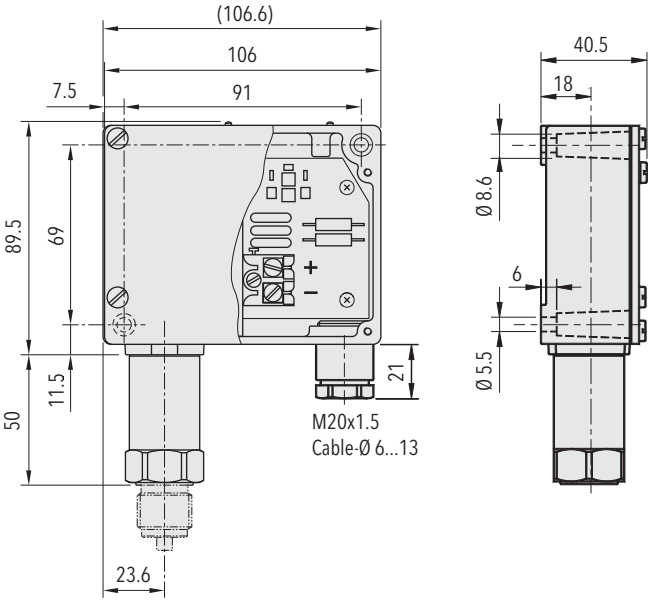

8202.XX.XXXX.XX.XX

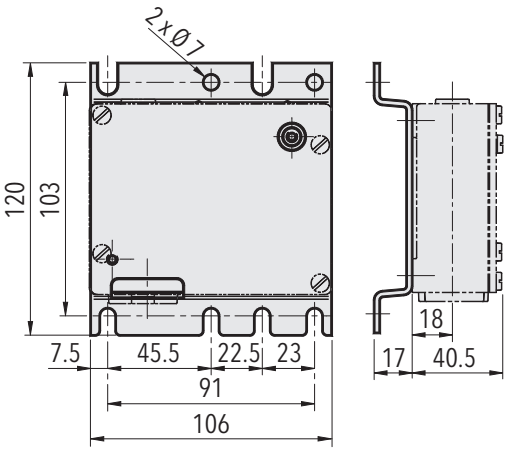

8202.XX.XXXX.**31**.XX

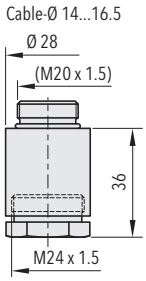

8202.XX.XXXX.XX.**27**

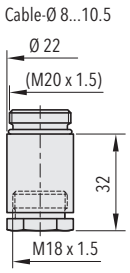

8202.XX.XXXX.XX.**40**