PRESSÃO DIFERENCIAL PRESSOSTATO

A empresa Suíça Trafag AG é um fabricante líder, internacional de sensores e equipamentos de monitorização de elevada qualidade para medição da pressão e da temperatura.

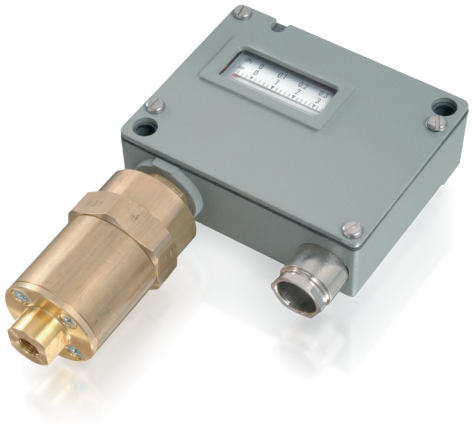

Aplicações

- Construção naval
- Fabricação de motores
- Veículos sob carris
- Engenharia mecânica
- Hidráulica

Vantagens

- Caixa em alumínio robusta
- Tipo de proteção IP65
- Posição de montagem arbitrária

Ficha de dados H72253r 06/2020

Dados técnicos			
Princípio de medição	Fole	Reprodutibilidade	± 1.0 % FS típ.
Faixa de medição	-1 ... 6 a -1 ... 18 bar	Temperatura do fluido	-40°C ... +150°C
Pressão diferencial	-0.6 ... 3.4 a 1 ... 16 bar	Temperatura ambiente	-25°C ... +70°C
Sinal de saída	1 Contato de comutação isento de potencial (SPDT)	Certificação / Conformidade	ABS, BV, CCS, DNV-GL, KRS, LRS, RINA EN60730-1/ EN60730-2-6: Tipo 2.B.H
Diferencial de comutação	Não ajustável		

Reservado o direito a alterações

Trafag sensors & controls
Switzerland

Industriestrasse 11
8608 Bubikon

+41 44 922 32 32
www.trafag.com

trafag sensors controls

Informação de encomenda/Código de tipo

		XXX	XX	XX	XXX	XX	XX
Variantes Código	Com indicação e parafuso de ajuste	920					
	Sem indicação, com parafusos de ajuste	924					
	Com indicação e botão de ajuste	932					

Microinter-ruptor	Diferença de comutação pequena, resistência à vibração padrão [1) 2)]					10	
	Diferença de comutação média, resistência à vibração padrão [1)]					11	
	Diferença de comutação média, resistência à vibração aumentada [1)]					23	
	Diferença de comutação grande, elevada resistência a vibrações [1)]					26	
	Com contatos dourados, resistência à vibração padrão [1)]					21	
Gama	**Área [bar]**	**Pressão diferencial [bar]**	**Sobrepressão [bar]**	**Pressão de ruptura [bar]**			
	-1 ... 6	-0.6 ... 3.4	12	26		74	
	-1 ... 6	0 ... 4	12	26		76	
	-1 ... 8	0 ... 6	12	26		77	
	-1 ... 12	1 ... 10	24	36		78	
	-1 ... 18	1 ... 16	24	36		79	
Sensor	**Material do sensor**	**Material da caixa do sensor**	**Gama**	**Rosca**			
	Fole: 1.4435, peças em contato com o fluido:1.4435	Latão niquelado	74	G1/4" fêmea		830	
	Fole: 1.4435, peças em contato com o fluido:1.4435	Latão niquelado	74	G1/8" fêmea		831	
	Fole: 1.4435, peças em contato com o fluido:1.4435	Latão niquelado	74	G1/2" macho		832	
	Fole: 1.4435, peças em contato com o fluido:1.4435	Latão niquelado	76, 77	G1/8" fêmea		833	
	Fole: 1.4435, peças em contato com o fluido:1.4435	Latão niquelado	76, 77	G1/2" macho		834	
	Fole: 1.4435, peças em contato com o fluido:1.4435	Latão niquelado	76, 77	G1/4" fêmea		837	
	Fole: 1.4435, peças em contato com o fluido:1.4435	Latão niquelado	78, 79	G1/8" fêmea		835	
	Fole: 1.4435, peças em contato com o fluido:1.4435	Latão niquelado	78, 79	G1/2" macho		836	
	Fole: 1.4435, peças em contato com o fluido:1.4435	Latão niquelado	78, 79	G1/4" fêmea		838	
	Bronze	Latão	74	G1/4" fêmea		930	
	Bronze	Latão	74	G1/8" fêmea		931	
	Bronze	Latão	74	G1/2" macho		932	
	Bronze	Latão	76, 77	G1/8" fêmea		933	
	Bronze	Latão	76, 77	G1/2" macho		934	
	Bronze	Latão	76, 77	G1/4" fêmea		937	
	Bronze	Latão	78, 79	G1/8" fêmea		935	
	Bronze	Latão	78, 79	G1/2" macho		936	
	Bronze	Latão	78, 79	G1/4" fêmea		938	
	Bronze	Latão niquelado quimicamente	74	G1/4" fêmea		980	
	Bronze	Latão niquelado quimicamente	74	G1/8" fêmea		981	
	Bronze	Latão niquelado quimicamente	74	G1/2" macho		982	
	Bronze	Latão niquelado quimicamente	76, 77	G1/8" fêmea		983	
	Bronze	Latão niquelado quimicamente	76, 77	G1/2" macho		984	
	Bronze	Latão niquelado quimicamente	76, 77	G1/4" fêmea		987	
	Bronze	Latão niquelado quimicamente	78, 79	G1/8" fêmea		985	
	Bronze	Latão niquelado quimicamente	78, 79	G1/2" macho		986	
	Bronze	Latão niquelado quimicamente	78, 79	G1/4" fêmea		988	
Fixação	Diretamente no sensor ou caixa						00
	Com arco de montagem						31

		XXX	XX	XX	XXX	XX	XX
Acessórios	Selagem (proteção contra manipulação)						**16**
	União roscada para cabos M20x1.5 (EN50262)						**07**
	União roscada para cabos M24x1.5 (DIN89280)						**27**
	União roscada para cabos M18x1.5 (DIN89280)						**40**
	Adaptador G1/8" macho - G1/2" macho, latão						**A6**
	Adaptador G1/8" macho - G1/2" macho, latão niquelado						**B6**
	Adaptador G1/8" macho - G1/2" macho, aço inoxidável 1.4435						**D6**
	Adaptador G1/8" macho - G1/4" fêmea, latão						**A5**
	Adaptador G1/8" macho - G1/4" fêmea, latão niquelado						**B5**
	Adaptador G1/8" macho - G1/4" fêmea, aço inoxidável 1.4435						**D5**
	Elementos de atenuação e Snubber, ver ficha de dados H72258						

[1] Diferença de comutação não ajustável
[2] Não adequado para aplicações sob vibração

Produtos padrão (prazo de entrega extra curto)

N.º do produto	Código de tipo	Área de pressão [bar]	Pressão diferencial [bar]	Sobrepressão máx. [bar]	Diferença de comutação [bar]	Comprimento X [mm]
PD3.4	920 2374 931	-1 ... +6	-0.6 ... +3.4	12	0.16 (fixo)	77
PD6	920 2377 933	-1 ... +8	0 ... 6	12	0.16 (fixo)	77
PD16	920 2379 935	-1 ... 18	1 ... 16	24	0.4 (fixo)	87

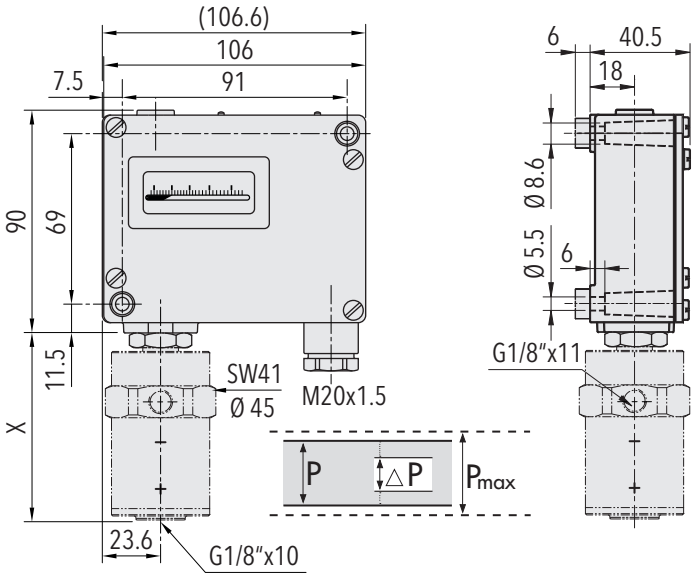

Especificações		
Precisão	Reprodutibilidade	± 1.0 % FS típ.
	Precisão de escala típica	± 2.0 % FS típ.
	Diferencial de comutação	Ver tabela
	Faixa de ajuste Ponto de comutação [1]	0 ... 100% Pressão diferencial
Condições ambientais	Temperatura ambiente	-25°C ... +70°C
	Temperatura do fluido	-40°C ... +150°C
	Temperatura de armazenamento	-25°C ... +85°C
	Tipo de proteção	IP65
	Umidade	Máx. 95% relativo
	Vibração	Interruptor 23/26: 5...25 Hz: ±1.6 mm 25...100 Hz: 4 g
	Choque	50 g / 11 ms
Dados mecânicos	Sensor	Ver informação de encomenda
	Invólucro	AlSi10Mg/ com revestimento epóxi
	Vedação	NBR
	União roscada para cabos	Latão niquelado
	Binário de aperto	Máx. 25 Nm
	Posição de montagem	arbitrário
	Peso	~ 610 g
Microinterruptor	Potência de comutação	Ver tabela
	Resistência de isolamento	> 2 MΩ
	Resistência a tensão	U ≤ 250V: 1.45 kV/ U ≤ 500V: 2 kV sem ligação à terra
	Vida útil (mecânica)	Microinterruptor 10/11: 20 milhões de ciclos Microinterruptor 21: 0.5 milhões de ciclos Microinterruptor 23/26: 0.3 milhões de ciclos
Conexão elétrica	Conexões elétricas	Borne roscado
	União roscada para cabos	M20x1.5 Ø do cabo 6...13 mm
	Borne roscado	3 x 1.5...4 mm²

[1] Outras faixas de ajuste a pedido

Informações estendidas		
Documentos	Ficha de dados	www.trafag.com/H72253
	Manual de instruções	www.trafag.com/H73256
	Folheto	www.trafag.com/H70914

Dimensões

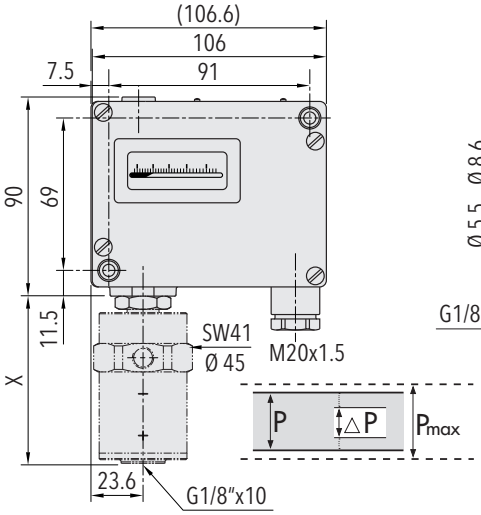

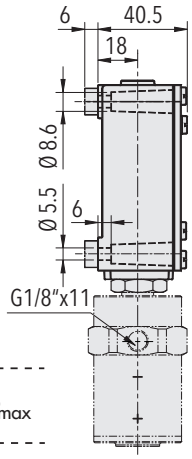

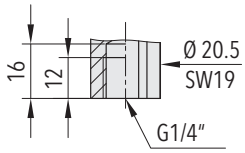

G1/4" fêmea

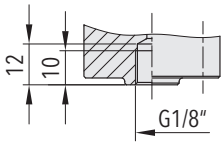

G1/8" fêmea

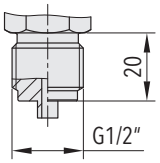

G1/2" macho

Dimensão X, ver ficha de dados H72271

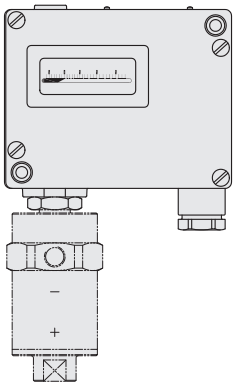

920.XX.XX.XXX.XX.XX

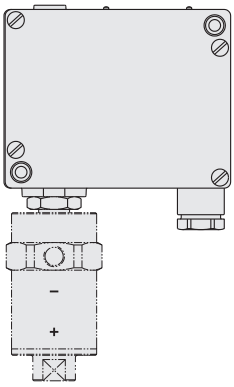

924.XX.XX.XXX.XX.XX

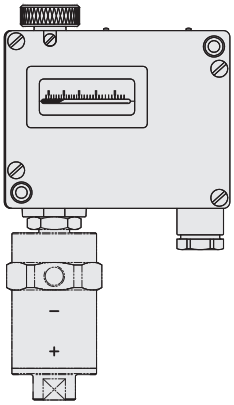

932.XX.XX.XXX.XX.XX

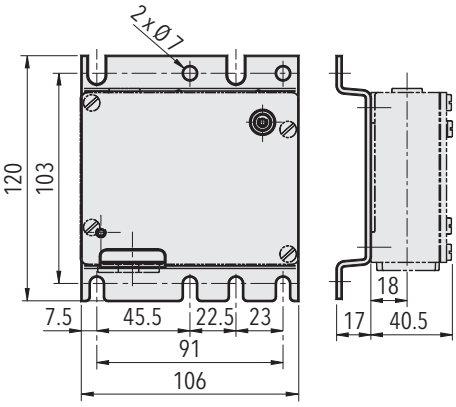

9XX.XX.XX.XXX.**31**.XX

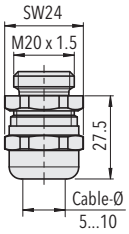

9XX.XX.XX.XXX.XX.**07**
M20x1.5

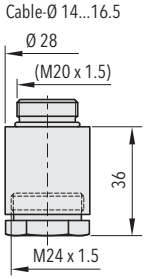

9XX.XX.XX.XXX.XX.**27**
M24x1.5

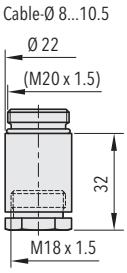

9XX.XX.XX.XXX.XX.**40**
M18x1.5

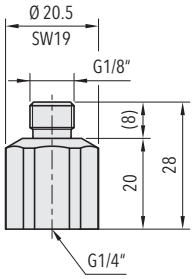

A5 / B5 / D5

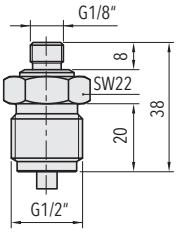

A6 / B6 / D6

trafag
sensors controls

Diferença de comutação típ. @ 25°C			
Gama de medição Sensor do pistão	**[bar]**	**-1 ... 6** **-1 ... 8**	**-1 ... 12** **-1 ... 18**
Microinterruptor 10: diferença de comutação não ajustável	**[bar]**	0.08	0.2
Microsinterruptor 11/21/23: diferença de comutação não ajustável	**[bar]**	0.16	0.4
Microinterruptor 26: diferença de comutação não ajustável	**[bar]**	0.25	0.5

Dados elétricos Interruptor			
		Potência de comutação Carga óhmica (carga indutiva)	
Tipo	**Características**	**AC**	**DC**
10	Pequena diferença de comutação (não recomendado para aplicações sob vibração)	125 V, 10 (1.5) A 250 V, 10 (1.25) A	250 V, 0.2 (0.02) A 125 V, 0.4 (0.03) A 30 V, 2 (1) A 14 V, 15 (2.5) A
11	Diferença de comutação média, resistência à vibração padrão	125 V, 15 (1.5) A 250 V, 15 (1.25) A 500 V, 10 (0.75) A	250 V, 0.25 (0.03) A 125 V, 0.5 (0.05) A 30 V, 6 (1.5) A 14 V, 15 (1.5) A
23	Diferença de comutação média, resistência à vibração aumentada	125 V, 15 (1.5) A 250 V, 15 (1.25) A 500 V, 10 (0.75) A	250 V, 0.3 (0.05) A 125 V, 0.6 (0.1) A 30 V, 15 (1.5) A 14 V, 15 (1.5) A
26	Diferença de comutação grande, elevada resistência a vibrações	125 V, 15 (1.5) A 250 V, 15 (1.25) A 500 V, 10 (0.75) A	250 V, 0.3 (0.2) A 125 V, 0.75 (0.4) A 30 V, 15 (1.5) A 14 V, 15 (1.5) A
21	Com contatos dourados, resistência à vibração padrão	24 V, 0.1 (0.1) A 12 V, 1.0 (1.0) A 5 V, 2.0 (2.0) A	24 V, 0.1 (0.1) A 12 V, 1.0 (1.0) A 5 V, 2.0 (2.0) A

Conexão elétrica

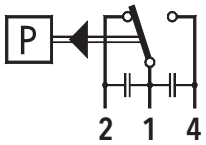

Interruptor 10/11/23

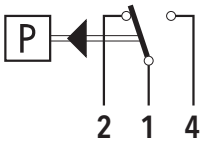

Interruptor 21/26