CIŚNIENIE RÓŻNICOWE PICOSTAT

Szwajcarska firma Trafag jest wiodącym międzynarodowym dostawcą wysokiej jakości czujników oraz mierników do pomiaru ciśnienia oraz temperatury.

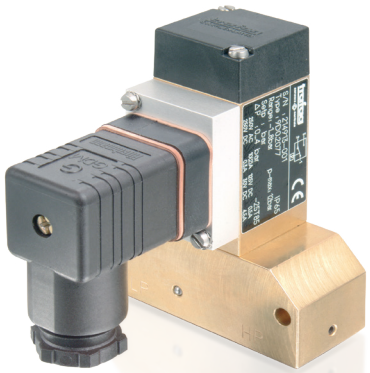

Zastosowania

- Budownictwo okrętowe
- Budowa silników
- Budowa maszyn
- Hydraulika

Zalety

- Kompaktowa konstrukcja
- Wytrzymała obudowa
- Wysoka powtarzalność
- Stopień ochrony IP65 (wraz z wtyczką)
- Dowolna pozycja montażowa

Dane techniczne			
Zasada pomiaru	Mieszek	Powtarzalność	± 1.0 % całego zakr. typ.
Zakres pomiarowy	-1 ... 6 i -1 ... 8 bar	Temperatura medium	-25°C ... +120°C
Ciśnienie różnicowe	0 ... 4 i 0 ... 6 bar	Temperatura otoczenia	-25°C ... +85°C
Sygnał wyjściowy	1 Bezpotencjałowy styk przełączny (SPDT)	Dopuszczenia / zgodny z	GL EN60730-1/ EN60730-2-6: Typ 2.B.H
Histereza przełączania	Nieregulowana		

Karta katalogowa H72273f 02/2017

Może ulec zmianie

Trafag sensors & controls
Switzerland

Industriestrasse 11
8608 Bubikon

+41 44 922 32 32
www.trafag.com

trafag sensors controls

Informacje dot. zamówienia / kod typu

		9D0 .	XX .	XX .	XXX .	XX .	XX
Mikroprzełącznik	Duża histereza przełączania [1]		**20**				
	Mała histereza przełączania [1]		**28**				
	Przełącznik z pozłacane styki [1]		**83**				

Zakres	**Zakres [bar]**	**Różnica ciśnienia [bar]**	**Przeciążalność [bar]**	**Ciśnienie rozrywające [bar]**	
	-1 ... 6	0 ... 4	8	11.5	**76**
	-1 ... 8	0 ... 6	12	26	**77**

Czujnik	**Materiał czujnika**	**Materiał obudowy czujnika**	**Zakres**	
	Brąz (CuSn8)	Mosiądz (CuZn39Pb3)	76	**770**
	Brąz (CuSn8)	Mosiądz (CuZn39Pb3)	77	**771**

Przyłącze ciśnieniowe	G1/4" wewn.	**04**

Akcesoria	Przyłącze na płytę z O-Ring	**11**
	Nasadka	**15**
	Plombowanie (ochrona przed manipulacją)	**16**
	Wtyczka żeńska DIN43650-A	**58**
	Zaślepka G1/8"	**57**
	Zaślepka G1/4"	**74**
	Zestaw do mocowania	**V3**
	Elementy tłumiące i ogranicznik przepływu – patrz karta katalogowa H72258	

[1] Histereza przełączania nieregulowana

Produkty standardowe (bardzo krótki termin dostawy)

Nr produktu	Kod typu	Zakres ciśnienia [bar]	Różnica ciśnienia [bar]	Przeciążalność maks. [bar]	Histereza przełączania [bar]
PSTD4	9D0 2076 770 04 0000 0000 15 58 V3	-1 ... 6	0 ... 4	8	0.2 (stała)
PSTD6	9D0 2077 771 04 0000 0000 15 58 V3	-1 ... 8	0 ... 6	12	0.3 (stała)

Specyfikacja		
Dokładność	Powtarzalność	± 1.0 % całego zakr. typ.
	Histereza przełączania	Patrz tabela
	Zakres nastawczy punkt przełączania [1)]	10% ... 90% całego zakr.
Warunki otoczenia	Temperatura otoczenia	-25°C ... +85°C
	Temperatura medium	-25°C ... +120°C
	Temperatura przechowywania	-40°C ... +85°C
	Stopień ochrony	IP65
	Wilgotność	Maks. 95 % wzgl.
	Drgania	5...25 Hz: ±1.6 mm 25...100 Hz: 4 g
	Wstrząs	50 g / 11 ms
Dane mechaniczne	Czujnik	Brąz (CuSn8)
	Obudowa	Mosiądz CuZn39Pb3
	Uszczelka	-
	Wtyczka męska	Poliamid PA
	Moment dokręcania	Maks. 25 Nm
	Pozycja montażowa	dowolna
	Masa	~ 800 g
Mikroprzełącznik	Moc załączalna	Patrz tabela
	Rezystancja izolacji	> 2 MΩ
	Wytrzymałość dielektryczna	1.45 kV względem masy
	Trwałość (mechaniczna)	Mikroprzełącznik 20: 1 mln cykli zmiany obciążenia Mikroprzełącznik 28/83: 10 mln cykli zmiany obciążenia
Przyłącze elektryczne	Przyłącza elektryczne	EN175301-803-A (DIN43650-A)
	Wtyczka żeńska	Ø przewód: 6...13 mm Zacisk śrubowy: 4 x 0.5...1.5 mm²

[1)] Inne zakresy nastawczy na żądanie

Wymiary

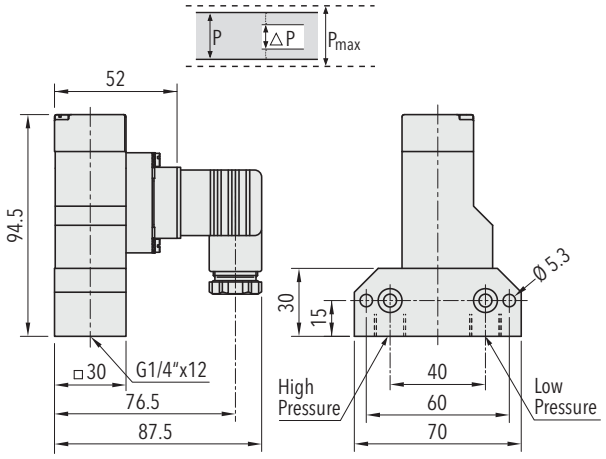

9D0.XX7X.77X.**04**.58.V3

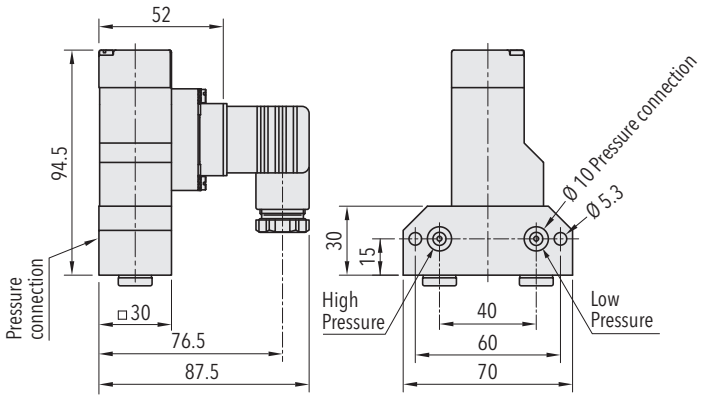

9D0.XX7X.77X.04.**11**.58.74.V3

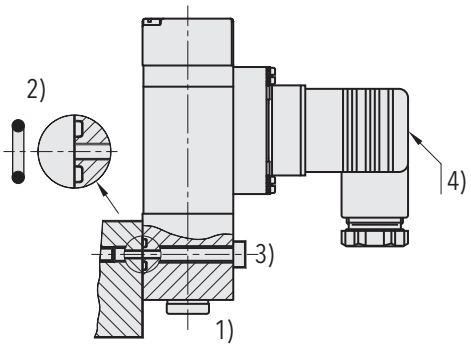

9D0.XXXX.XXX.XX.**11**

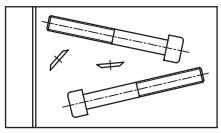

9D0.XXXX.XXX.XX.**V3**

1) Moment dokręcania: G 1/8": M_A = 16 ... 20 NmG 1/4": M_A = 32 ... 40 Nm
2) O-Ring: ø 6.75x1.78 NBR 70 Sh
3) Śruba mocująca: M5; klasa wytrzymałości: 8.8; moment dokręcenia: 4.5 ... 6 Nm
4) Moment dokręcenia śruby we wtyczce: maks. 0.4 Nm

Histereza przełączania typ. @ 25°C			
Zakres pomiarowy czujnika mieszkowego	**[bar]**	-1 ... 6	-1 ... 8
Mikroprzełącznik 20: Histereza przełączania nieregulowana	**[bar]**	0.2	0.3
Mikroprzełącznik 28/83: Histereza przełączania nieregulowana	**[bar]**	0.15	0.2

Dane elektryczne łącznika			
		Moc załączalna Obciążenie omowe (obciążenie indukcyjne)	
Typ	**Cechy**	**AC**	**DC**
20	Duża histereza	250 V, 10 (3) A	250 V, 0.1 (0.05) A 220 V, 0.25 (0.2) A 110 V, 0.5 (0.3) A 24 V, 2 (1) A
28	Mała histereza	250 V, 3 (1) A	250 V, 0.1 (0.05) A 220 V, 0.25 (0.2) A 110 V, 0.5 (0.3) A 24 V, 2 (1) A
83	Pozłacane styki, nadaje się do obwodów iskrobezpiecznych	maks. 30 V, 0.3 (0.2) A min. 5 V, 1 mA	

Przyłącze elektryczne

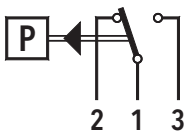

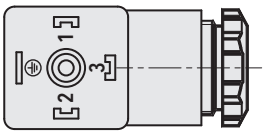

DIN 43650-5

Informacje dodatkowe		
Dokumenty	Karta katalogowa	www.trafag.com/H72273
	Instrukcja obsługi	www.trafag.com/H73273
	Ulotka	www.trafag.com/H70913