PICOTRANS

瑞士 Trafag 股份公司是一家业界领先的、制造优质传感器以及用于测量压力和温度监测设备的国际化企业。NPN 压力变送器可以在较大的温度范围内可靠、精确地测量压力。其出色的长期稳定性基于 Trafag 领先的溅射薄膜传感器技术。NPN 凭借其坚固的结构以及带可选法兰接口的模块结构，成为高要求应用场合（如造船业和铁路）的理想选择。

应用

- 造船业
- 发动机制造
- 铁路
- 机械制造
- 液压系统

主要特点

- 紧凑型结构
- 法兰连接（PICO 系列）
- 高耐振性
- 极佳的耐热性
- 完全焊接起来的钢制传感器系统，不带额外密封

12/2022
数据表 H72313t
可能会有变动

技术数据			
测量原理	溅射薄膜	精度 @ +25°C 典型值	± 0.5 % FS 典型值 ± 0.3 % FS 典型值
测量范围	0 ... 2.5 至 0 ... 250 bar	介质温度	-40°C ... +100°C
输出信号	4 ... 20 mA	环境温度	-40°C ... +100°C
NLH @ 25°C (BSL) 典型值	± 0.2 % FS 典型值 ± 0.1 % FS 典型值	批准/合格	ABS, BV, CCS, DNV-GL, KRS, LRS, NKK, RINA, RMRS

Trafag sensors & controls
Switzerland

Industriestrasse 11
8608 Bubikon

+41 44 922 32 32
www.trafag.com

trafag sensors controls

订购信息/型号代码

					8264 . XX	XX	XX	XX	XX	XX
测量范围 [1]	范围 [bar]	过压 [bar]	爆破压力 [bar]							
	0 ... 2.5	5	100	75						
	0 ... 4	8	100	76						
	0 ... 6	12	100	77						
	0 ... 10	20	200	78						
	0 ... 16	32	200	79						
	0 ... 25	50	300	80						
	0 ... 40	80	300	81						
	0 ... 60	120	500	82						
	0 ... 100	200	500	83						
	0 ... 160 [2]	320	1000	85						
	0 ... 250 [2]	500	1000	74						
传感器	相对压力，精度：0.3 %					23				
	相对压力，精度：0.5 %					25				
压力接口	G1/4"内螺纹						10			
	M10x1 内螺纹						17			
	G1/8"内螺纹						18			
电气接口	插针接头 EN 175301-803-A (DIN 43650-A)，材料 PA							04		
	屏蔽电缆：材料：FDR 25 (Raychem)，4 x 0.5mm² (电缆长度参见“附件”)							78		
	屏蔽电缆：材料：ETFE, 3 x 0.75 mm² (电缆长度参见“附件”) [3]							89		
输出信号	输出信号	负载电阻	I (供电)	U (供电)						
	4 ... 20 mA	(U 供电 9 V) / 20 mA		24 (9 ... 32) VDC					19	
配件	带O型圈的法兰连接									41
	压力峰值阻尼元件 ø 1.0 mm									40
	压力峰值阻尼元件 ø 0.3 mm									43
	压力峰值阻尼元件 ø 0.5 mm									45
	空插头 G1/8"									57
	空插头 G1/4"									74
	插孔接头EN175301-803-A (DIN43650-A)/NBR, -40°C ... +90°C，对于电缆直径 4 … 9 mm，防火分类 UL94-V0									46
	插孔接头EN175301-803-A (DIN 43650-A)/硅树脂, -40°C ... +125°C，对于电缆直径 4 … 9 mm，防火分类 UL94-V0									56
	插孔接头EN175301-803-A (DIN43650-A)/NBR, -40°C ... +90°C，对于电缆直径 4 … 9.5 mm，防火分类 UL94-V2 [4]									58
	角钢插孔接头：90° EN 175301-803-A (DIN43650-A)/NBR, -40°C ... +90°C，对于电缆直径 6.5 … 9.5 mm，可燃性标准 UL94-V0 [4]									55
	固定套件									V3
	特殊引线布局：插针 1 +，插针 2 - (仅输出信号 4 ... 20 mA 和电器公插头 EN175301-803-A / DIN43650-A)									92
	电缆长度 1.5 m									1M
	电缆长度 3.0 m									3M
	电缆长度 5.0 m									5M
	电缆长度6.0 m									6M
	电缆长度8.0 m									7M
	电缆长度10 m									8M
	电缆长度12 m									9M

[1] 客户定制压力范围和多重过压
[2] 仅用于压力接口 G1/4"
[3] 仅用于船舶许可DNV-GL, RINA
[4] 没有于船舶许可DNV-GL

标准产品(交货期限极短)

产品号	类型代码	压力范围 [bar]	最大过压 [bar]	输出信号	供电 [VDC]
NPN4.0A4	8264 76 2510 04 0000 0000 19 46 V3	0 ... 4	10	4 ... 20 mA	24 (9 ... 32)
NPN6.0A4	8264 77 2510 04 0000 0000 19 46 V3	0 ... 6	15	4 ... 20 mA	24 (9 ... 32)
NPN10.0A4	8264 78 2510 04 0000 0000 19 46 V3	0 ... 10	20	4 ... 20 mA	24 (9 ... 32)
NPN16.0A4	8264 79 2510 04 0000 0000 19 46 V3	0 ... 16	32	4 ... 20 mA	24 (9 ... 32)
NPN25.0A4	8264 80 2510 04 0000 0000 19 46 V3	0 ... 25	50	4 ... 20 mA	24 (9 ... 32)
NPN40.0A4	8264 81 2510 04 0000 0000 19 46 V3	0 ... 40	80	4 ... 20 mA	24 (9 ... 32)
NPN4.0AF4	8264 76 2510 04 0000 0000 19 41 46 74 V3	0 ... 4	10	4 ... 20 mA	24 (9 ... 32)
NPN6.0AF4	8264 77 2510 04 0000 0000 19 41 46 74 V3	0 ... 6	15	4 ... 20 mA	24 (9 ... 32)
NPN10.0AF4	8264 78 2510 04 0000 0000 19 41 46 74 V3	0 ... 10	20	4 ... 20 mA	24 (9 ... 32)
NPN16.0AF4	8264 79 2510 04 0000 0000 19 41 46 74 V3	0 ... 16	32	4 ... 20 mA	24 (9 ... 32)
NPN25.0AF4	8264 80 2510 04 0000 0000 19 41 46 74 V3	0 ... 25	50	4 ... 20 mA	24 (9 ... 32)
NPN40.0AF4	8264 81 2510 04 0000 0000 19 41 46 74 V3	0 ... 40	80	4 ... 20 mA	24 (9 ... 32)

技术规范		
电气数据	输出信号 / 供电电压	4...20 mA:24 (9...32) VDC
	上升时间	典型值 1 ms / 10 ... 90 % 额定压力
环境条件	介质温度	-40°C ... +100°C
	环境温度	-40°C ... +100°C
	防护等级 [1]	电气接口 04:IP65 电气接口 78:IP69K
	湿度	最大 95 % 相对值
	振动	电气接口 04/附件 55: 10 g (50...2000 Hz) 电气接口 04:15 g (50...2000 Hz) 电气接口 78:15 g RMS
	打击	50 g / 3 ms
EMC电磁兼容性	辐射	EN/IEC 61000-6-4
	抗干扰性	EN/IEC 61000-6-2
机械数据	传感器 (接触介质)	1.4542 (AISI630)
	压力接口 (接触介质)	1.4542 (AISI630)
	外壳	1.4301 (AISI304)
	密封	NBR
	插针接头	参见订购信息
	重量	~ 190...220 g
	安装扭矩	参见“附件”章节

[1] 电气接口 04:仅使用按照规定安装的插孔接头有效

精度			
		测量精度 **0.5 %** 订购号 25	**测量精度 0.3 %** 订购号 23
总误差带 @ -25 ... +85°C	[% FS 典型值]	± 2.0	± 0.5
精度 @ +25°C	[% FS 典型值]	± 0.5	± 0.3
NLH @ +25°C (BSL)	[% FS 典型值]	± 0.2	± 0.1
TC 零点偏移和量程范围	[% FS/K 典型值]	± 0.03	± 0.005
1 年长期稳定 @ +25°C	[% FS 典型值]	± 0.2	± 0.2

测量精度 0.5 %

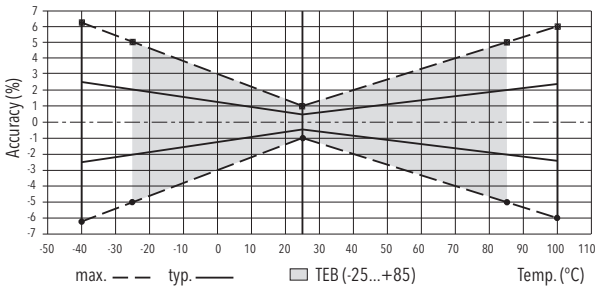

测量精度 0.3 %

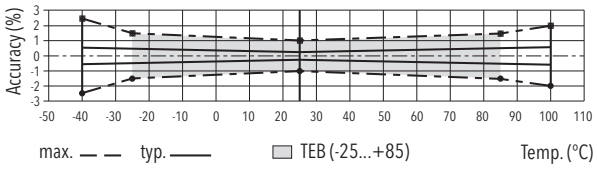

尺寸

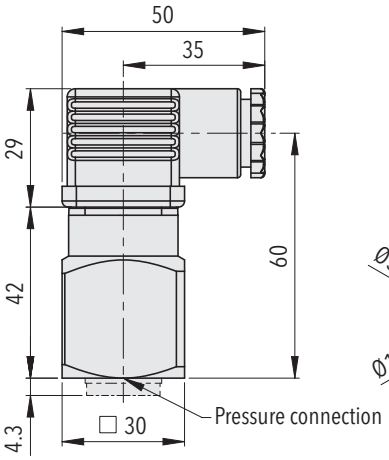

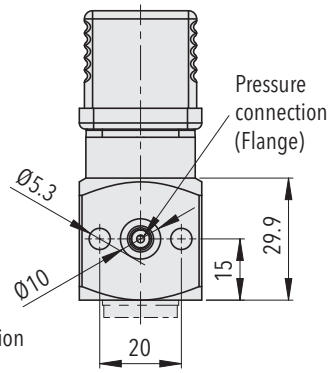

8264.XX.XXXX.04.XX.XX

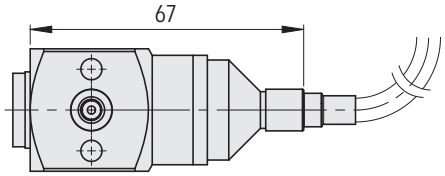

8264.XX.XXXX.78.XX.XX

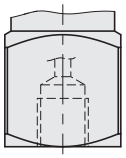

G1/4“x12: 8264.XX.XX10.XX.XX.XX
G1/8“x10: 8264.XX.XX18.XX.XX.XX
M10x1x10: 8264.XX.XX17.XX.XX.XX

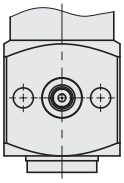

Flange: 8264.XX.XXXX.XX.XX.41

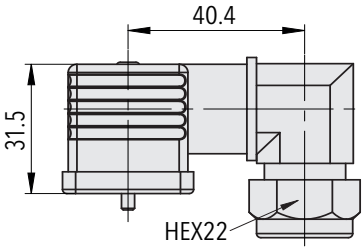

8264.XX.XXXX.XX.XX.55

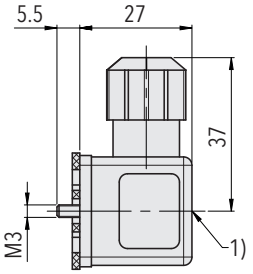

1) Tightening torque 50...60 Ncm

8264.XX.XXXX.XX.XX.46/56

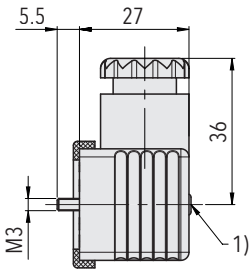

1) Tightening torque 50...60 Ncm

8264.XX.XXXX.XX.XX.58

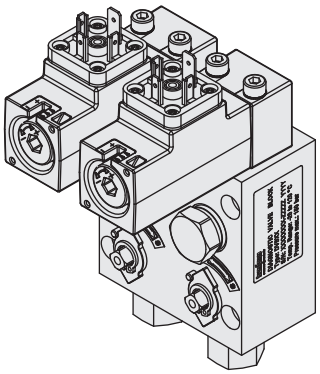

诊断阀块 (DVB)
参见数据页 H72361

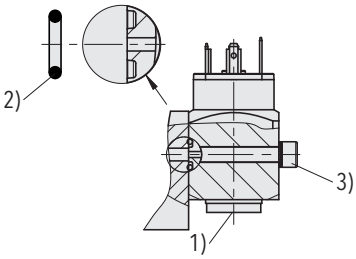

8264.XX.XXXX.XX.XX.**41**

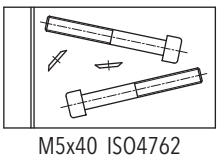

8264.XX.XXXX.XX.XX.**V3**

1) 拧紧扭矩：G 1/4": M_A = 32 ... 40 Nm

2) O 型环：ø 6.75x1.78 NBR 90 Sh

3) 固定螺栓：M5；强度等级：8.8；拧紧扭矩：4.5...6 Nm

电气接口

		防护等级/电气连接			
		IP65 *)		IP69K	IP69K
		工业标准 EN175301-803A **04** 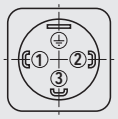		电缆 **) **78** 屏蔽 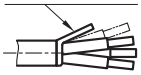	电缆 **) **89** 屏蔽 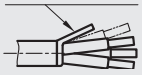
输出信号	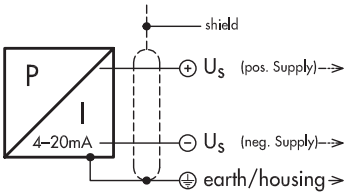 **8264**.xx.xxxx.xx.**19**	标准	带附件 **92**		
		2	1	棕色	黑色
		1 ⏚	2 ⏚	黑色 黄色 / 绿色	蓝色 屏蔽

*) 仅使用按照规定安装的插孔接头有效
**) 通过电缆端排气

更多信息		
文档	数据页	www.trafag.com/H72313
	操作说明书	www.trafag.com/H73313
	小册子	www.trafag.com/H70673