PICOTRANS

La compagnie Suisse Trafag AG est un fabricant international et spécialisée dans le développement et la fabrication des dispositifs de capteurs pour la mesure et la surveillance de la pression et de la température. Le transmetteur de pression NPN offre une mesure de pression fiable et précise sur une large gamme de température. Son excellente stabilité à long terme est basée sur la technologie de premier plan, capteur en couche mince sur acier, de Trafag. La construction robuste du NPN et son raccord à bride est le choix idéal pour les applications exigeantes telles que les industries maritime et ferroviaire.

Applications

- Construction navale
- Construction de moteurs
- Véhicules ferroviaires
- Machines-outils
- Hydraulique

Avantages

- Construction compacte
- Connexion à bride (famille PICO)
- Haute résistance aux vibrations
- Bonne résistance à la température
- Système de capteur en acier complètement soudé sans joint

Fiche technique H72313t 12/2022

Données techniques			
Principe de mesure	Couche mince sur acier	Précision @ 25°C typ.	± 0.5 % E.M. typ. ± 0.3 % E.M. typ.
Plage de mesure	0 ... 2.5 à 0 ... 250 bar	Température de médias	-40°C ... +100°C
Signal de sortie	4 ... 20 mA	Température ambiante	-40°C ... +100°C
NLH @ 25°C (BSL) typ.	± 0.2 % E.M. typ. ± 0.1 % E.M. typ.	Certificat / conformité	ABS, BV, CCS, DNV-GL, KRS, LRS, NKK, RINA, RMRS

Sous réserve de modifications

Trafag sensors & controls
Switzerland

Industriestrasse 11
8608 Bubikon

+41 44 922 32 32
www.trafag.com

trafag sensors controls

Information pour la commande/code de type

					8264 . XX	XX	XX	XX	XX	XX
Plage de mesure [1]	**Plage [bar]**	**Surpression [bar]**	**Pression d'éclatement [bar]**							
	0 ... 2.5	5	100		**75**					
	0 ... 4	8	100		**76**					
	0 ... 6	12	100		**77**					
	0 ... 10	20	200		**78**					
	0 ... 16	32	200		**79**					
	0 ... 25	50	300		**80**					
	0 ... 40	80	300		**81**					
	0 ... 60	120	500		**82**					
	0 ... 100	200	500		**83**					
	0 ... 160 [2]	320	1000		**85**					
	0 ... 250 [2]	500	1000		**74**					
Capteur	Pression relative, précision: 0.3 %					**23**				
	Pression relative, précision: 0.5 %					**25**				
Raccord de pression	G1/4" femelle						**10**			
	M10x1 femelle						**17**			
	G1/8" femelle						**18**			
Connexion électrique	Embase mâle EN 175301-803-A (DIN 43650-A), Mat. PA							**04**		
	Câble avec écran: Matériel: FDR 25 (Raychem) 4 x 0.5 mm² (longueur du câble voir "Accessoires")							**78**		
	Câble avec écran: Matériel: ETFE, 3 x 0.75 mm² (longueur du câble voir "Accessoires") [3]							**89**		
Signal de sortie	**Signal de sortie**	**Résistance de charge**	**I (alimentation)**	**U (alimentation)**						
	4 ... 20 mA	(Alimentation U -9 V) / 20 mA		24 (9 ... 32) VDC					**19**	
Accessoires	Raccord à bride avec joint torique									**41**
	Elément d'amortissement de pic de surpression ø 1.0 mm									**40**
	Elément d'amortissement de pic de surpression ø 0.3 mm									**43**
	Elément d'amortissement de pic de surpression ø 0.5 mm									**45**
	Fausse fiche G1/8"									**57**
	Fausse fiche G1/4"									**74**
	Fiche femelle EN 175301-803-A (DIN43650-A)/NBR, -40°C ... +90°C, pour diamètre de câble 4 … 9 mm, classification incendie UL94-V0									**46**
	Fiche femelle EN 175301-803-A (DIN 43650-A)/silicone, -40°C ... +125°C, pour diamètre de câble 4 … 9 mm, classification incendie UL94-V0									**56**
	Fiche femelle EN 175301-803-A (DIN43650-A)/NBR, -40°C ... +90°C, pour diamètre de câble 4 … 9.5 mm, classification incendie UL94-V2 [4]									**58**
	Fiche femelle angulaire: 90°EN 175301-803-A (DIN43650-A)/NBR, -40°C ... +90°C, pour diamètre de câble 6.5 … 9.5 mm, norme d'inflammabilité UL94-V0 [4]									**55**
	Set de fixation									**V3**
	Raccordement électrique spécial: Pin 1 +, Pin 2 - (seulement pour signal de sortie 4 ... 20 mA et embase mâle EN175301-803-A / DIN43650-A)									**92**
	Longueur de câble 1.5 m									**1M**
	Longueur de câble 3.0 m									**3M**
	Longueur de câble 5.0 m									**5M**
	Longueur de câble 6.0 m									**6M**
	Longueur de câble 8.0 m									**7M**
	Longueur de câble 10 m									**8M**
	Longueur de câble 12 m									**9M**

[1] Surpression étendue ainsi que plages de pression à spécifier par le client sur demande
[2] Seulement pour raccord de pression G1/4"
[3] Seulement avec certificat naval DNV-GL, RINA
[4] Sans certificat naval DNV-GL

Produits standard (délai de livraison extra court)

Produit No.	Codification	Plage de pression [bar]	Surpression max. [bar]	Signal de sortie	Alimentation [VDC]
NPN4.0A4	8264 76 2510 04 0000 0000 19 46 V3	0 ... 4	10	4 ... 20 mA	24 (9 ... 32)
NPN6.0A4	8264 77 2510 04 0000 0000 19 46 V3	0 ... 6	15	4 ... 20 mA	24 (9 ... 32)
NPN10.0A4	8264 78 2510 04 0000 0000 19 46 V3	0 ... 10	20	4 ... 20 mA	24 (9 ... 32)
NPN16.0A4	8264 79 2510 04 0000 0000 19 46 V3	0 ... 16	32	4 ... 20 mA	24 (9 ... 32)
NPN25.0A4	8264 80 2510 04 0000 0000 19 46 V3	0 ... 25	50	4 ... 20 mA	24 (9 ... 32)
NPN40.0A4	8264 81 2510 04 0000 0000 19 46 V3	0 ... 40	80	4 ... 20 mA	24 (9 ... 32)
NPN4.0AF4	8264 76 2510 04 0000 0000 19 41 46 74 V3	0 ... 4	10	4 ... 20 mA	24 (9 ... 32)
NPN6.0AF4	8264 77 2510 04 0000 0000 19 41 46 74 V3	0 ... 6	15	4 ... 20 mA	24 (9 ... 32)
NPN10.0AF4	8264 78 2510 04 0000 0000 19 41 46 74 V3	0 ... 10	20	4 ... 20 mA	24 (9 ... 32)
NPN16.0AF4	8264 79 2510 04 0000 0000 19 41 46 74 V3	0 ... 16	32	4 ... 20 mA	24 (9 ... 32)
NPN25.0AF4	8264 80 2510 04 0000 0000 19 41 46 74 V3	0 ... 25	50	4 ... 20 mA	24 (9 ... 32)
NPN40.0AF4	8264 81 2510 04 0000 0000 19 41 46 74 V3	0 ... 40	80	4 ... 20 mA	24 (9 ... 32)

Spécifications		
Spécifications électriques	Signal de sortie / Tension d'alimentation	4...20 mA: 24 (9...32) VDC
	Sensibilité de montée	Typ. 1 ms / 10 ... 90 % pression nominale
Conditions d'environnement	Température de médias	-40°C ... +100°C
	Température ambiante	-40°C ... +100°C
	Protection [1)]	Connexion électrique 04: IP65 Connexion électrique 78: IP69K
	Humidité	Max. 95 % relative
	Vibration	Connexion électrique 04/ accessoire 55: 10 g (50...2000 Hz) Connexion électrique 04: 15 g (50...2000 Hz) Connexion électrique 78: 15 g RMS
	Choc	50 g / 3 ms
CEM protection	Emission	EN/CEI 61000-6-4
	Immunité	EN/CEI 61000-6-2
Spécifications mécaniques	Capteur (en contact avec les médias)	1.4542 (AISI630)
	Raccord de pression (en contact avec les médias)	1.4542 (AISI630)
	Boîtier	1.4301 (AISI304)
	Joint	NBR
	Embase mâle	Voir information pour la commande
	Poids	~ 190...220 g
	Couple de serrage	Voir accessoires

[1)] Connexion electrique 04: Valable seulement avec fiche femelle montee selon instructions

Précision			
		Précision de mesure 0.5% No. commande 25	**Précision de mesure 0.3 %** No. commande 23
TEB @ -25 ... +85°C	[% E.M. typ.]	± 2.0	± 0.5
Précision @ +25°C	[% E.M. typ.]	± 0.5	± 0.3
NLH @ +25°C (BSL)	[% E.M. typ.]	± 0.2	± 0.1
CT point zéro et écart	[% E.M./K typ.]	± 0.03	± 0.005
Stabilité à long terme 1 année @ +25°C	[% E.M. typ.]	± 0.2	± 0.2

Précision de mesure 0.5%

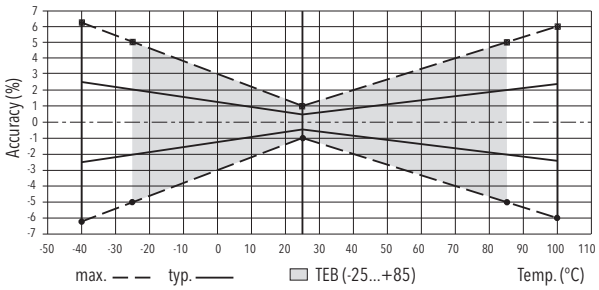

Précision de mesure 0.3%

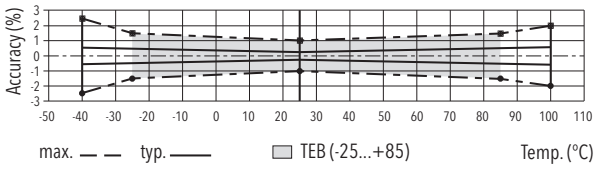

trafag sensors controls

Dimensions

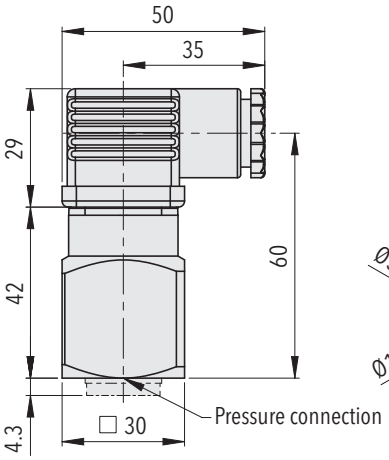

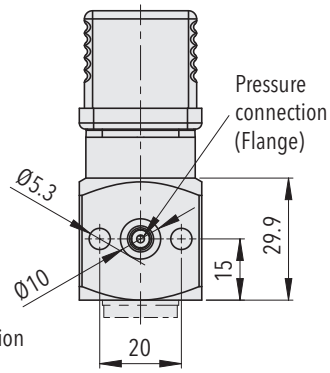

8264.XX.XXXX.**04**.XX.XX

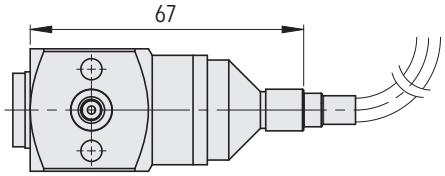

8264.XX.XXXX.**78**.XX.XX

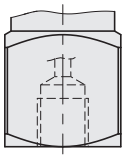

G1/4"x12: **8264**.XX.XX**10**.XX.XX.XX
G1/8"x10: **8264**.XX.XX**18**.XX.XX.XX
M10x1x10: **8264**.XX.XX**17**.XX.XX.XX

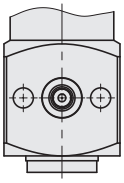

Flange: 8264.XX.XXXX.XX.XX.**41**

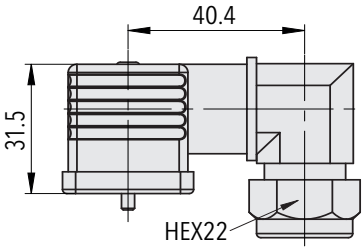

8264.XX.XXXX.XX.XX.**55**

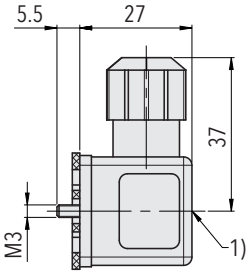

1) Tightening torque 50...60 Ncm

8264.XX.XXXX.XX.XX.**46/56**

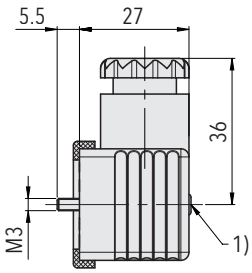

1) Tightening torque 50...60 Ncm

8264.XX.XXXX.XX.XX.**58**

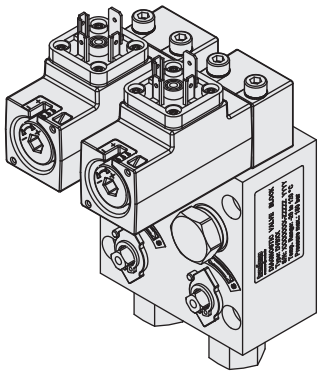

Bloc Valves Diagnostic (DVB)
voir fiche technique H72361

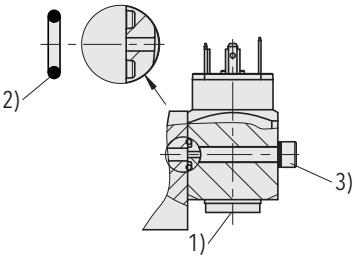

8264.XX.XXXX.XX.XX.**41**

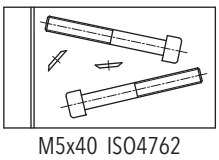

8264.XX.XXXX.XX.XX.**V3**

1) Couple de serrage: G 1/4": M_A = 32 ... 40 Nm
2) O–Ring: ø 6.75x1.78 NBR 90 Sh
3) Vis de fixation: M5; classe de résistance: 8.8; couple de serrage: 4.5...6 Nm

Connexion électrique

	Protection / connexion électrique			
	IP65 *)		IP69K	IP69K
	Standard Industriel EN175301-803A **04** 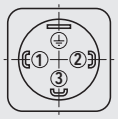		Câble **) **78** Écran 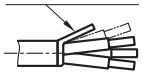	Câble **) **89** Écran 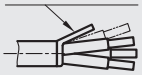
Signal de sortie 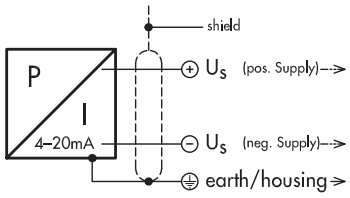 **8264**.xx.xxxx.xx.**19**	Standard	avec accessoire		
	92			
	2	1	brun	noir
	1 ⏚	2 ⏚	noir jaune / vert	bleu Écran

*) Valable seulement avec fiche femelle montée selon instructions
**) Ventilation par extrémité de câble

Informations additionelles		
Documents	Fiche technique	www.trafag.com/H72313
	Mode d'emploi	www.trafag.com/H73313
	Flyer	www.trafag.com/H70673