PRESOSTATO DE PRESIÓN PARA INDUSTRIA NAVAL NAE

- Precisión de conmutación 0.3 %
- 1 o 2 PNP
- Parametrizable con una aplicación para Smartphone (Android)
- Corriente de conmutación de hasta 400 mA
- Opcional: Salida de conmutación 1 o 2 PNP

GET IT ON Google Play

Windows

trafag sensors controls

Trafag sensors & controls
Switzerland

Industriestrasse 11
8608 Bubikon

+41 44 922 32 32
www.trafag.com

trafag
sensors controls

Presostato de presión para industria naval NAE 8256

La empresa Suiza Trafag, es un proveedor internacional líder de sensores e instrumentación de alta calidad para la monitorización y medición de presión y temperatura. El presostato para motores y construcción naval NAE 8256 con 1 o 2 salidas de conmutación se caracteriza por el sensor de capa fina de acero, extremadamente robusto y estable. El NAE 8256 es el transmisor de presión más pequeño de su clase con homologación naval. El amplio rango de temperatura de -40°C a +125°C y la triple seguridad contra sobrepresiones lo convierten en la primera opción cuando se requieren señales de conmutación precisas y fiables en condiciones ambientales adversas, como en las aplicaciones navales.

Aplicaciones

- Construcción naval
- Construcción de motores
- Oleohidráulica

Ventajas

- Precisión de conmutación 0.3 %
- 1 o 2 PNP
- Parametrizable con una aplicación para Smartphone (Android)
- Corriente de conmutación de hasta 400 mA
- Opcional: Salida de conmutación 1 o 2 PNP

Datos técnicos			
Principio de medición	Capa fina de acero	Precisión @ 25°C típ.	0.5 %: ± 0.5 % FS típ. 0.3 %: ± 0.3 % FS típ.
Rango de medición	0 ... 0.2 a 0 ... 700 bar 0 ... 3 a 0 .... 10'000 psi	Temperatura del medio	–40°C ... +125°C
Señal de salida	Salida de conmutación 1 o 2 PNP	Temperatura ambiente	–40°C ... +125°C (cable Radox Tenuis 88: -40°C ... +100°C)
NLH @ 25°C (BSL) típ.	0.5 %: ± 0.2 % FS típ. 0.3 %: ± 0.2 % FS típ.	Homologación / Conformidad	DNV EU RO Mutual Recognition Type Approval Certificate

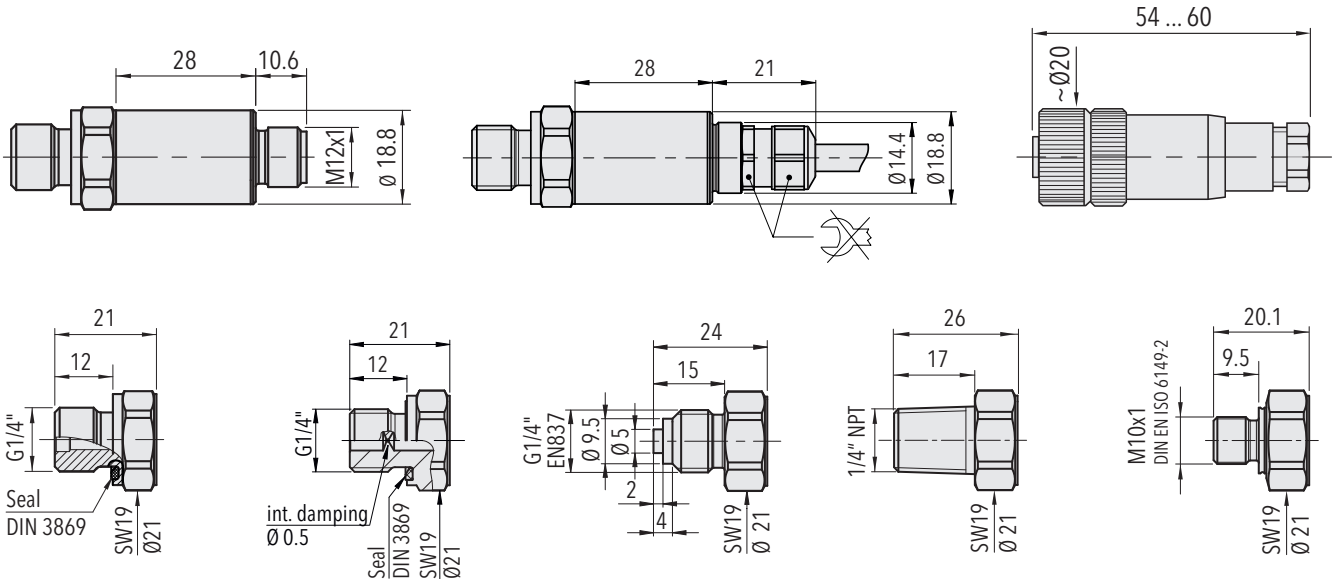

Hoja de datos www.trafag.com/H72305

Sujeto a modificaciones H70614a 05/2021