PRESSOSTAT DE PRESSION NAVALE NAE

- Précision de commutation 0.3 %
- 1 ou 2 PNP transistors
- Paramétrable via l'appli smartphone (Android)
- Courant de commutation jusqu'à 400 mA
- En option: Sortie de commutation 1 ou 2 PNP transistors

GET IT ON Google Play

Windows

trafag sensors controls

Trafag sensors & controls
Switzerland

Industriestrasse 11
8608 Bubikon

+41 44 922 32 32
www.trafag.com

trafag sensors controls

Pressostat de pression navale NAE 8256

La compagnie Suisse Trafag AG est un fabricant international et spécialisée dans le développement et la fabrication des dispositifs de capteurs pour la mesure et la surveillance de la pression et de la température. Le pressostat pour moteurs et navires NAE 8256 avec 1 ou 2 sorties de commutation est équipé d'un capteur à couche mince sur acier extrêmement robuste et stable. Le NAE 8256 est le plus petit transmetteur de pression de ce type homologué pour les navires. La large plage de température de -40°C à +125°C et la triple sécurité contre les surpressions en font le premier choix lorsque des signaux de commutation précis et fiables sont requis dans des conditions environnementales difficiles telles que les applications marines.

Applications

- Construction navale
- Construction de moteurs
- Hydraulique

Avantages

- Précision de commutation 0.3 %
- 1 ou 2 PNP transistors
- Paramétrable via l'appli smartphone (Android)
- Courant de commutation jusqu'à 400 mA
- En option: Sortie de commutation 1 ou 2 PNP transistors

Données techniques			
Principe de mesure	Couche mince sur acier	Précision @ 25°C typ.	0.5 %: ± 0.5 % E.M. typ. 0.3 %: ± 0.3 % E.M. typ.
Plage de mesure	0 ... 0.2 à 0 ... 700 bar 0 ... 3 à 0 .... 10'000 psi	Température de médias	–40°C ... +125°C
Signal de sortie	Sortie de commutation: 1 ou 2 PNP transistors	Température ambiante	–40°C ... +125°C (câble Radox Tenuis 88: -40°C ... +100°C)
NLH @ 25°C (BSL) typ.	0.5 %: ± 0.2 % E.M. typ. 0.3 %: ± 0.2 % E.M. typ.	Certificat / conformité	DNV EU RO Mutual Recognition Type Approval Certificate

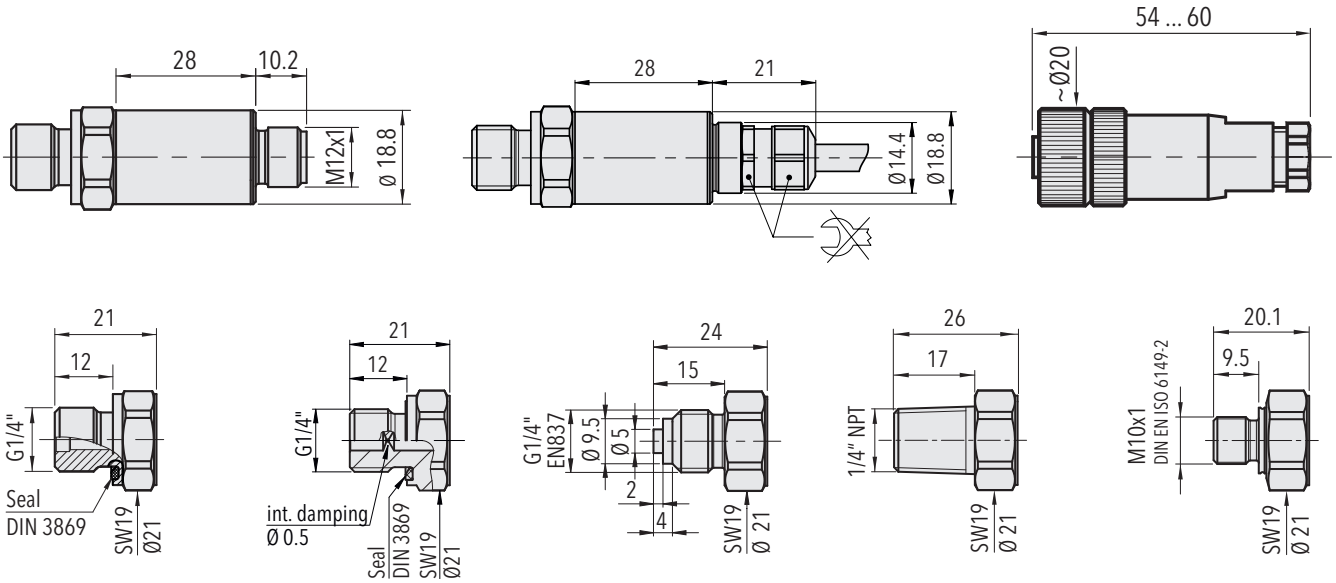

Fiche technique www.trafag.com/H72305

Sous réserve de modifications H70614a 05/2021