PICOSTAT PRESSOSTAT PST4M

- Construction compacte
- Boîtier robuste
- Protection IP65
- Montage toutes positions

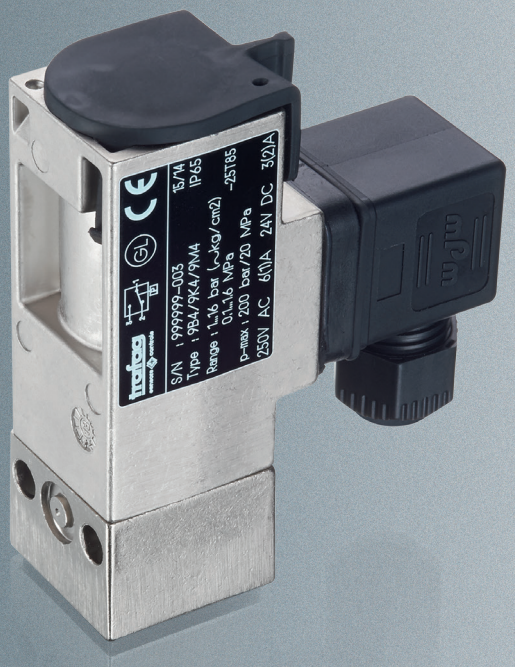

Trafag sensors & controls
Switzerland

Industriestrasse 11
8608 Bubikon

Tel. +41 44 922 32 32
Fax +41 44 922 32 33

www.trafag.com
trafag@trafag.com

trafag
sensors controls

Picostat Pressostat PST4M 9M4

La compagnie Suisse Trafag AG est un fabricant international et spécialisée dans le développement et la fabrication des dispositifs de capteurs pour la mesure et la surveillance de la pression et de la température. Le 9M4 de la série Picostat est basé sur notre longue expérience dans la construction navale et le secteur ferroviaire. Cette nouvelle version améliorée offre une grande résistance aux vibrations dans un corps compact et est adaptée à une large gamme de températures.

Applications

- Construction navale
- Construction de moteurs
- Véhicules ferroviaires
- Machines-outils
- Hydraulique

Avantages

- Construction compacte
- Boîtier robuste
- Protection IP65
- Montage toutes positions

Données techniques			
Principe de mesure	Membrane	Reproductibilité	± 2.0 % E.M. typ.
Plage de mesure	1 ... 10 à 10 ... 100 bar 14 ... 150 à 150 ... 1500 psi	Température de médias	0°C ... +80°C
Signal de sortie	1 Inverseur libre de potential (SPDT)	Température ambiante	0°C ... +80°C
Différentiel de l'interrupteur	Non ajustable	Certificat / conformité	ABS, BV, CCS, DNV-GL, KRS, LRS, RINA, EN60730-1/ EN60730-2-6: Typ 2.B.H

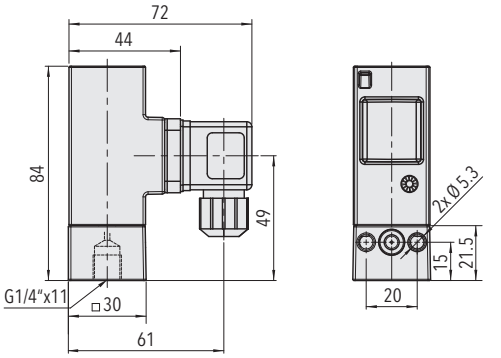

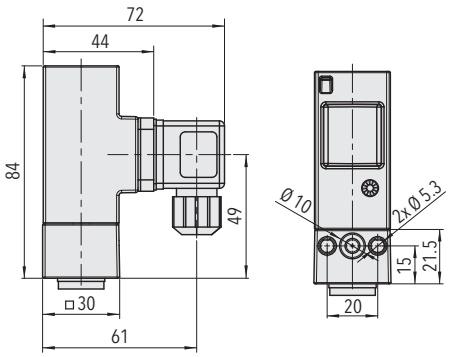

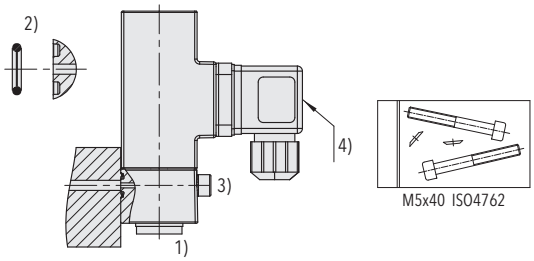

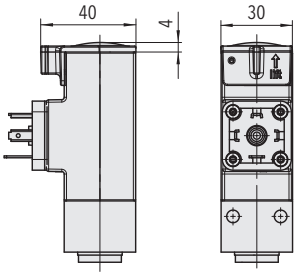

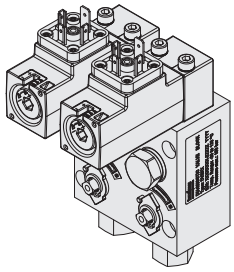

Fiche technique www.trafag.com/H72368

trafag sensors controls

Sous réserve de modifications H70668h 05/2019