PICOTRANS NPN

- Kompakte Bauform
- Flanschanschluss (PICO Familie)
- Hohe Vibrationsbeständigkeit
- Gute Temperaturbeständigkeit
- Komplett verschweisstes Sensorsystem aus Stahl ohne zusätzliche Dichtungen

Trafag sensors & controls
Switzerland

Industriestrasse 11
8608 Bubikon

+41 44 922 32 32
www.trafag.com

trafag
sensors controls

Picotrans NPN 8264

Die Schweizer Trafag AG ist ein führender, internationaler Hersteller von qualitativ hochwertigen Sensoren und Überwachungsgeräten zur Messung von Druck und Temperatur. Der NPN Drucktransmitter bietet zuverlässige und genaue Druckmessung über einen grossen Temperaturbereich. Seine ausgezeichnete Langzeitstabilität basiert auf der führenden Dünnfilm-auf-Stahl Sensor Technologie von Trafag. Durch seine robuste Konstruktion und die Blockbauweise mit dem optionalen Flanschanschluss ist der NPN die ideale Wahl für anspruchsvolle Anwendungen wie Schiffbau und Eisenbahn.

Anwendungen

- Schiffbau
- Motorenbau
- Schienenfahrzeuge
- Maschinenbau
- Hydraulik

Vorteile

- Kompakte Bauform
- Flanschanschluss (PICO Familie)
- Hohe Vibrationsbeständigkeit
- Gute Temperaturbeständigkeit
- Komplett verschweisstes Sensorsystem aus Stahl ohne zusätzliche Dichtungen

Technische Daten			
Messprinzip	Dünnfilm-auf-Stahl	Genauigkeit @ 25°C typ.	± 0.5 % d.S. typ. ± 0.3 % d.S. typ.
Messbereich	0 ... 2.5 bis 0 ... 250 bar	Medientemperatur	-40°C ... +100°C
Ausgangssignal	4 ... 20 mA	Umgebungstemperatur	-40°C ... +100°C
NLH @ 25°C (BSL) typ.	± 0.2 % d.S. typ. ± 0.1 % d.S. typ.	Zulassung / Konformität	ABS, BV, CCS, DNV-GL, KRS, LRS, NKK, RINA, RMRS

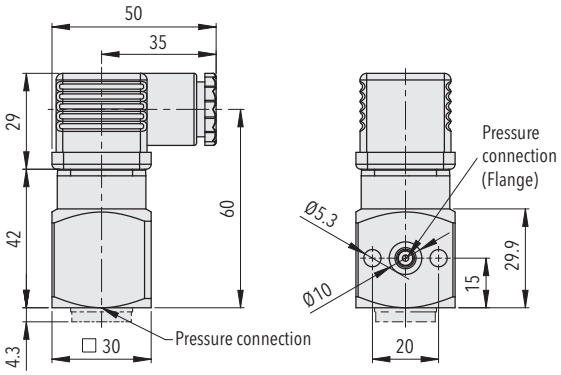

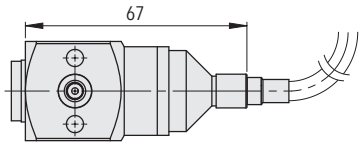

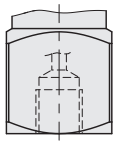

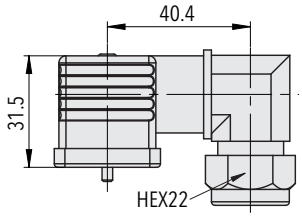

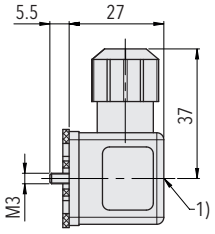

1) Tightening torque 50...60 Ncm

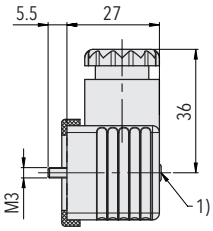

1) Tightening torque 50...60 Ncm

Datenblatt www.trafag.com/H72313

Änderungen vorbehalten H70673t 12/2022

trafag sensors controls