NAVITRAG N

- Stabilité à long terme excellente
- Protection IP65
- Protection CEM, IEC 61000
- Résistance mécanique aux pics de surpression et charges alternées

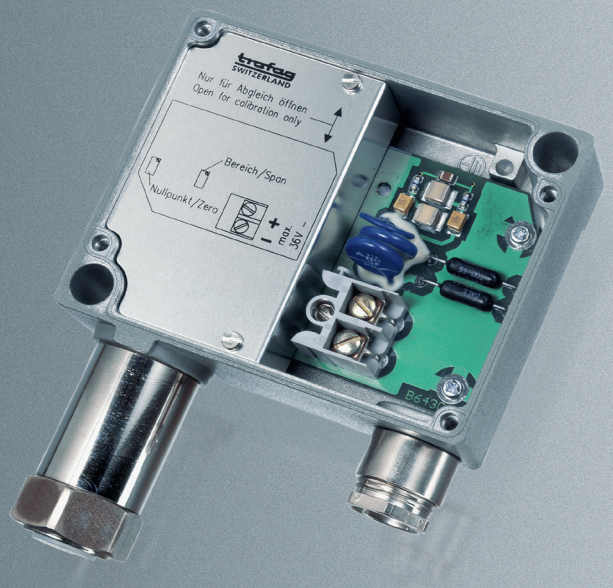

Trafag sensors & controls
Switzerland

Industriestrasse 11
8608 Bubikon

+41 44 922 32 32
www.trafag.com

trafag
sensors controls

Navitrag N 8202

La compagnie Suisse Trafag AG est un fabricant international et spécialisée dans le développement et la fabrication des dispositifs de capteurs pour la mesure et la surveillance de la pression et de la température.

Applications

- Construction navale
- Construction de moteurs

Avantages

- Stabilité à long terme excellente
- Protection IP65
- Protection CEM, IEC 61000
- Résistance mécanique aux pics de surpression et charges alternées

Données techniques			
Principe de mesure	Couche mince sur acier	Précision @ 25°C typ.	± 0.5 % E.M. typ.
Plage de mesure	0 ... 1.0 à 0 ... 600 bar	Température de médias	-25°C ... +125°C
Signal de sortie	4 ... 20 mA	Température ambiante	-25°C ... +85°C
NLH @ 25°C (BSL) typ.	± 0.3% E.M. typ.	Certificat / conformité	ABS, BV, DNV-GL, KRS, LRS

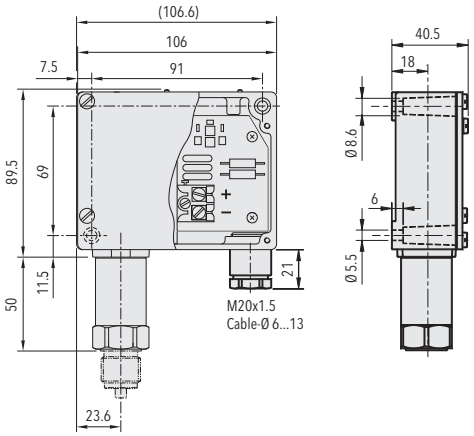

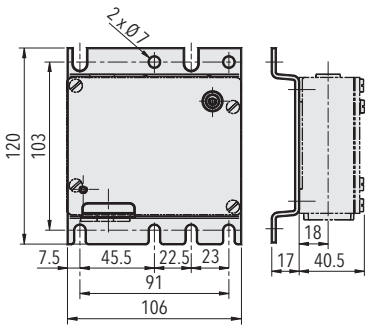

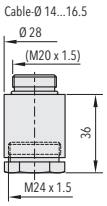

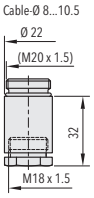

Fiche technique www.trafag.com/H72206

trafag sensors controls

Sous réserve de modifications H70677k 07/2022