TRANSMISSOR DE PRESSÃO DIFERENCIAL ND

- Boa estabilidade de ponto zero
- Elevada resistência a carga alternada
- Proteção CEM, IEC 61000

Trafag sensors & controls
Switzerland

Industriestrasse 11
8608 Bubikon

+41 44 922 32 32
www.trafag.com

trafag
sensors controls

Transmissor de pressão diferencial ND 8204

A empresa Suíça Trafag AG é um fabricante líder, internacional de sensores e equipamentos de monitoração de elevada qualidade para medição da pressão e temperatura.

Aplicações

- Construção naval
- Fabricação de motores

Vantagens

- Boa estabilidade de ponto zero
- Elevada resistência a carga alternada
- Proteção CEM, IEC 61000

Dados técnicos			
Princípio de medição	Película fina sobre aço	Precisão @ 25°C típica	± 0.8 % FS típ.
Faixa de medição	0 ... 1 a 0 ... 16 bar	Temperatura do fluido	-25°C ... +125°C
Sinal de saída	4 ... 20 mA (P1–P2)	Temperatura ambiente	-25°C ...+ 85°C
NLH @ 25°C (BSL) típico	± 0.5 % FS típ.		

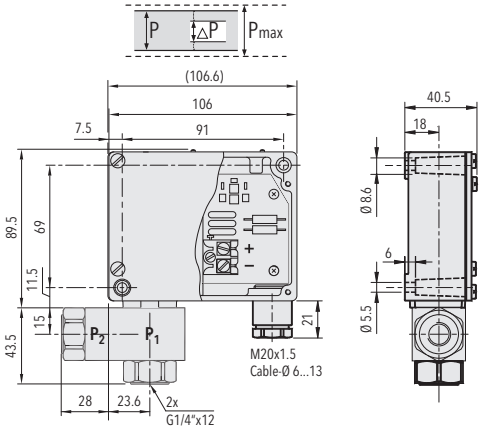

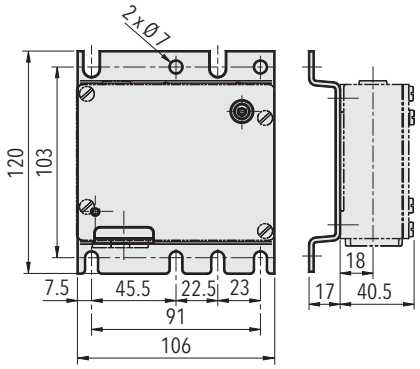

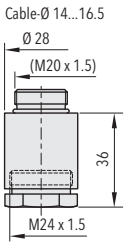

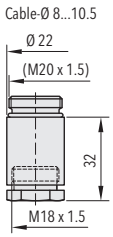

Ficha de dados www.trafag.com/H72218

Reservado o direito a alterações
H70678k 04/2020

trafag sensors controls