VARI PRESSOSTAT PV/PVF

- Robustes Alu-Gehäuse
- Schutzart IP65
- Beliebige Einbaulage

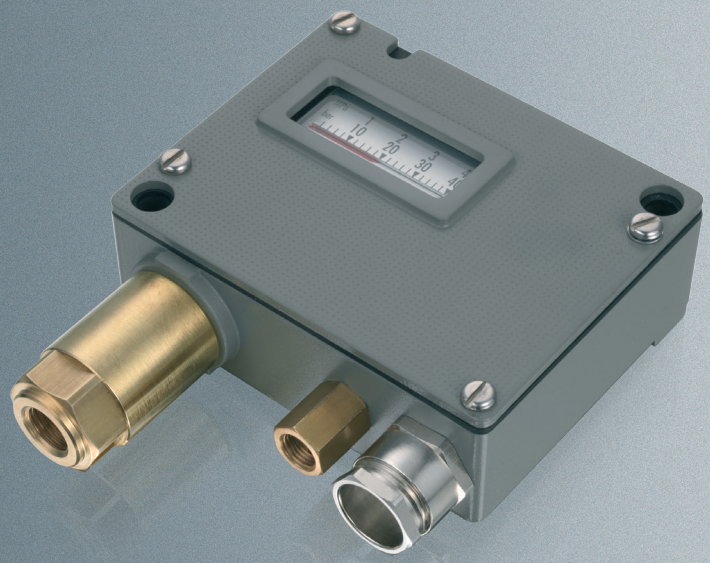

Trafag sensors & controls
Switzerland

Industriestrasse 11
8608 Bubikon

+41 44 922 32 32
www.trafag.com

trafag
sensors controls

Vari Pressostat PV/PVF 903/907/940/941

Die Schweizer Trafag AG ist ein führender, internationaler Hersteller von qualitativ hochwertigen Sensoren und Überwachungsgeräten zur Messung von Druck und Temperatur.

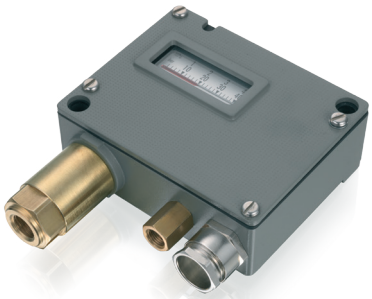

Anwendungen

- Schiffbau
- Motorenbau
- Schienenfahrzeuge
- Maschinenbau
- Hydraulik

Vorteile

- Robustes Alu-Gehäuse
- Schutzart IP65
- Beliebige Einbaulage

Technische Daten			
Messprinzip	Balg	Reproduzierbarkeit	± 1.0 % d.S. typ.
Messbereich	-0.9 ... 1.5 bis 4 ... 40 bar	Medientemperatur	-40°C ... +150°C
Ausgangssignal	1 Potentialfreier Umschaltkontakt (SPDT)	Umgebungstemperatur	-25°C ... +70°C
Schaltdifferenz	Einstellbar	Zulassung / Konformität	ABS, BV, CCS, DNV-GL, KRS, LRS, RINA EN60730-1/ EN60730-2-6: Typ 2.B.H
Schaltpunkt	Kalibrierung sinkend		

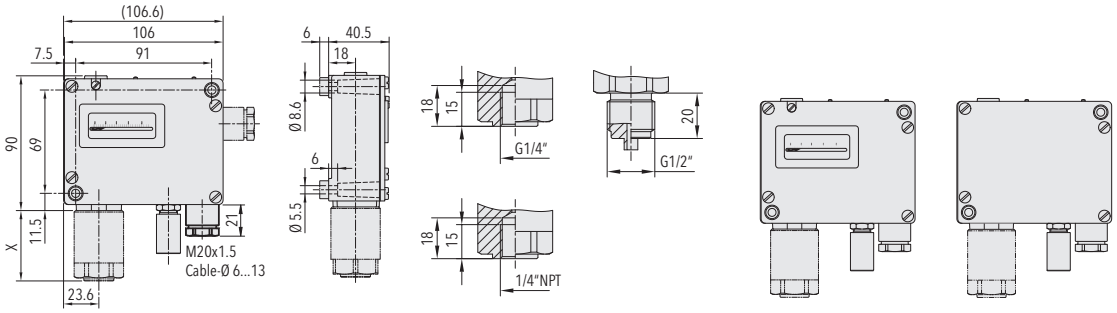

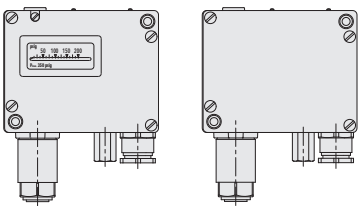

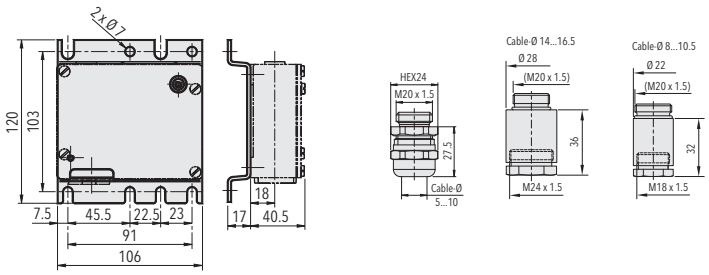

Änderungen vorbehalten H70910t 12/2023

Datenblatt www.trafag.com/H72257

trafag sensors controls